FAKRO

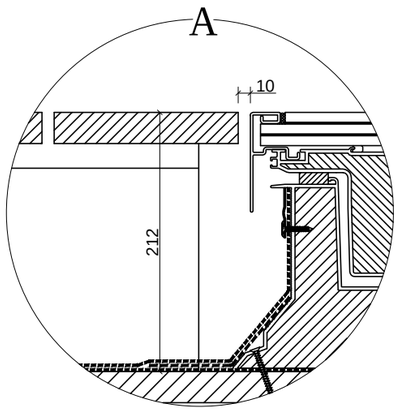
A
10
212

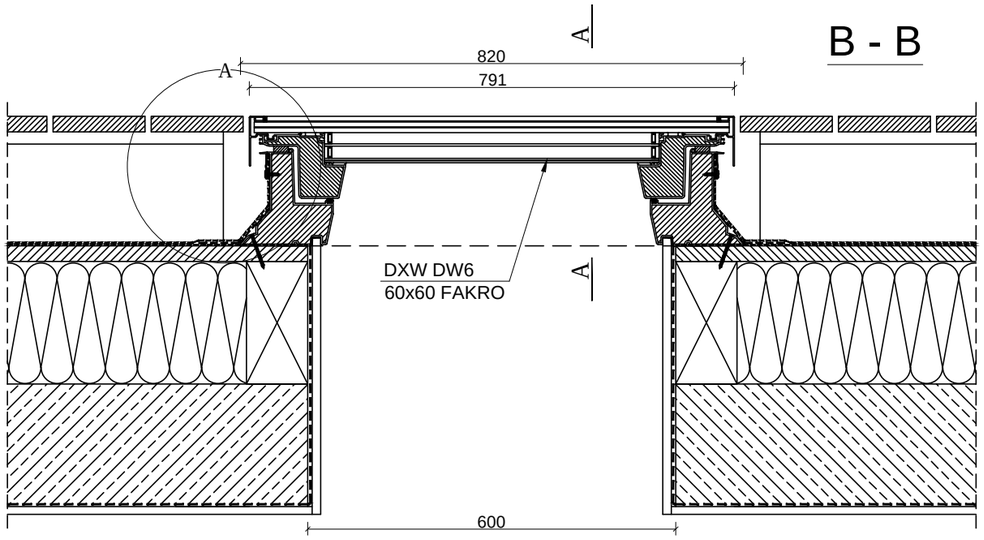
B - B
A
A
A
820
791
DXW DW6
60x60 FAKRO
600

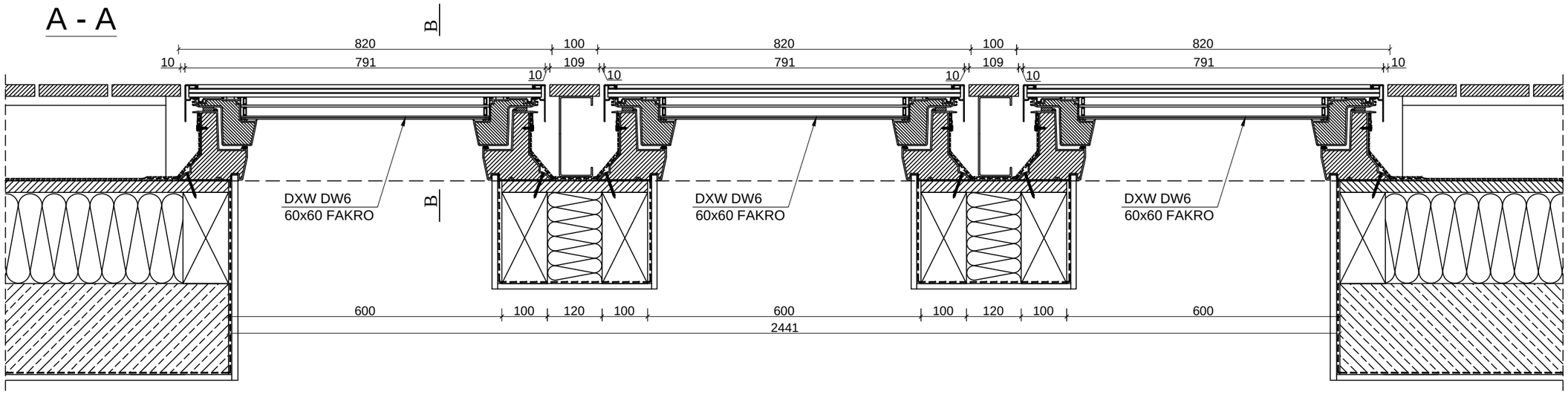
A - A
B
B
820
100
820
100
820
10
791
109
791
109
791
10
10
10
10
10
DXW DW6
60x60 FAKRO
DXW DW6
60x60 FAKRO
DXW DW6
60x60 FAKRO
600
100
120
100
600
100
120
100
600
2441